ՋԵՌՈՒՑՄԱՆ ՀԱՄԱԿԱՐԳԻ ՄԱՍՆԱԳԻՐ

NN	Սարքավորումների և նյութերի անվանումը	Տիպը	Չափման միավորը	Քանակը	Միավորի մասսան
1	2	3	4	5	6
1	Ջեռուցման տուրբո կաթսա N=32կՎտ, (ներառյալ ծխատարը)		լր-զմ	2	
2	Ջեռուցման պողպատե պանելային մարտկոց 1,08կՎտ,50x50		հատ	25	
3	Ջեռուցման պողպատե պանելային մարտկոց 1,295կՎտ,50x60		հատ	10	
4	Ջեռուցման պողպատե պանելային մարտկոց 1.51կՎտ,50x70		հատ	2	
5	Ջեռուցման պողպատե պանելային մարտկոց 2.59կՎտ,50x120		հատ	5	
6	Շրջանառու պոմպ G=3մ^3/ժամ, H=6մ, N=0.55կՎտ		հատ	1	
7	Մետաղական կոլեկտոր Ø89x3.5, L=1.0մ		հատ	2	
8	Օդահեռացուցիչ Ø15		հատ	1	
9	Ջերմամանոմետր		հատ	1	
10	Ճտիչ Ø20մմ		հատ	2	
11	Ճտիչ Ø15մմ		հատ	2	
12	Խցափակիչ Ø89x3.5		հատ	4	
13	Պոլիպրոպիլենային խողովակներ d=20x2.8մմ, ներառյալ ձևավոր մասերը		գծ.մ	76.0	
14	Պոլիպրոպիլենային խողովակներ d=25x3.25մմ, ներառյալ ձևավոր մասերը		գծ.մ	181.0	
15	Պոլիպրոպիլենային խողովակներ d=32x4.4մմ, ներառյալ ձևավոր մասերը		գծ.մ	133.0	
16	Պոլիպրոպիլենային խողովակներ d=40x5.5մմ, ներառյալ ձևավոր մասերը		գծ.մ	19.0	
17	Պոլիպրոպիլենային խողովակներ d=50x6.9մմ, ներառյալ ձևավոր մասերը		գծ.մ	7.0	
18	Պոլիպրոպիլենային խողովակներ d=63x8.6մմ, ներառյալ ձևավոր մասերը		գծ.մ	6.0	
19	Արույրե փական dy15մմ		հատ	2	
20	Արույրե փական dy20մմ		հատ	4	
21	Արույրե փական dy25մմ		հատ	4	
22	Արույրե փական dy32մմ		հատ	4	
23	Արույրե փական dy50մմ		հատ	2	
24	Դատարկման փական dy15մմ		հատ	2	
25	Կարգավորիչ փական dy15մմ		հատ	42	
26	Հետադարձ գծի փական dy15մմ		հատ	42	
27	Պարկուճների տեղադրում միջնորմներում Ø25x2.5, L=100մմ		հատ	2	
28	Պարկուճների տեղադրում միջնորմներում Ø38x2.5, L=200մմ		հատ	4	
29	Պարկուճների տեղադրում միջնորմներում Ø38x2.5, L=100մմ		հատ	6	
30	Պարկուճների տեղադրում քարե պատերում Ø25x2.5, L=400մմ		հատ	20	
31	Պարկուճների տեղադրում քարե պատերում Ø38x2.5, L=400մմ		հատ	16	
32	Պարկուճների տեղադրում միջհարկային ծածկում Ø57x3.0, L=350մմ		հատ	2	
33	Ռետինե ջերմամեկուսիչ խողովակ Ø25 հատակի նախաշերտի միջով անցնող խողովակների համար		գծ.մ	14.0	
34	Պատյան փայտատաշեղային սալերով լամինացված միակողմանի հիմնակմախքի վրա ջեռուցման խողովակների համար		մ^2	48.0	
35	Պողպատե շրջանակներ L25x25x2 անկյունակներից, l=520մմ, յուղաներկումով		տն	0.38	
36	Ջեռուցման համակարգի հիդրավլիկ փորձարկում		գծ.մ	422.0	
37	Կաթսաների կարգաբերում և գործարկում, պարամետրերի գործիքային ստուգումով		լր-զմ	2	

Հատույթ 1-1
Ջեռուցման խողովակների պատյան

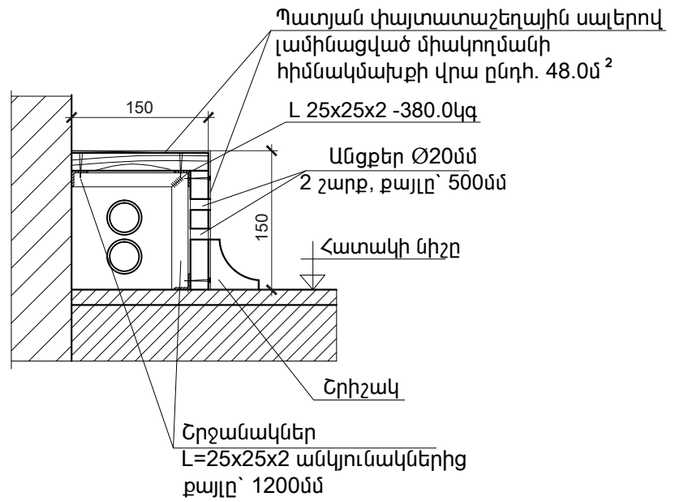

Տեղակապված է՝	TAR-03		
ՆԳՃ	Ա. Ջանունց		
Տեղակապեց	Հ.Աբրահամյան		

Ծրագրի առաջադրանք՝ ՏՄԱԳՄ-01			
Նախագծ.	Ա. Թորոսյան		
Պաշտոն	Ազգանուն	Ստորագր.	

Տավուշի մարզի Արծվաբերդ գյուղի մանկապարտեզի կառուցման նախագծի տեղակապում

Ջեռուցում	ՓՈՒԼ	ԹԵՐԹ	ԹԵՐԹԵՐ
	ԱՆ	Ջ-6	6
Ջեռուցման համակարգի մասնագիր	INTER energia	ԻՆՏԵՐ էներգիա ՍՊԸ	